THÔNG SỐ KỸ THUẬT

- Áp suất làm việc của dòng nước: 500 (Bar)
- Công suất động cơ dẫn động: 15 (kW)
- Lưu lượng dòng nước: 18 (lít/phút)
- Tốc độ động cơ dẫn động: 1450 (vòng/phút)
- Dung tích thùng dầu: 150 (lít)
- Trọng lượng khô của thiết bị: 660 (kg)

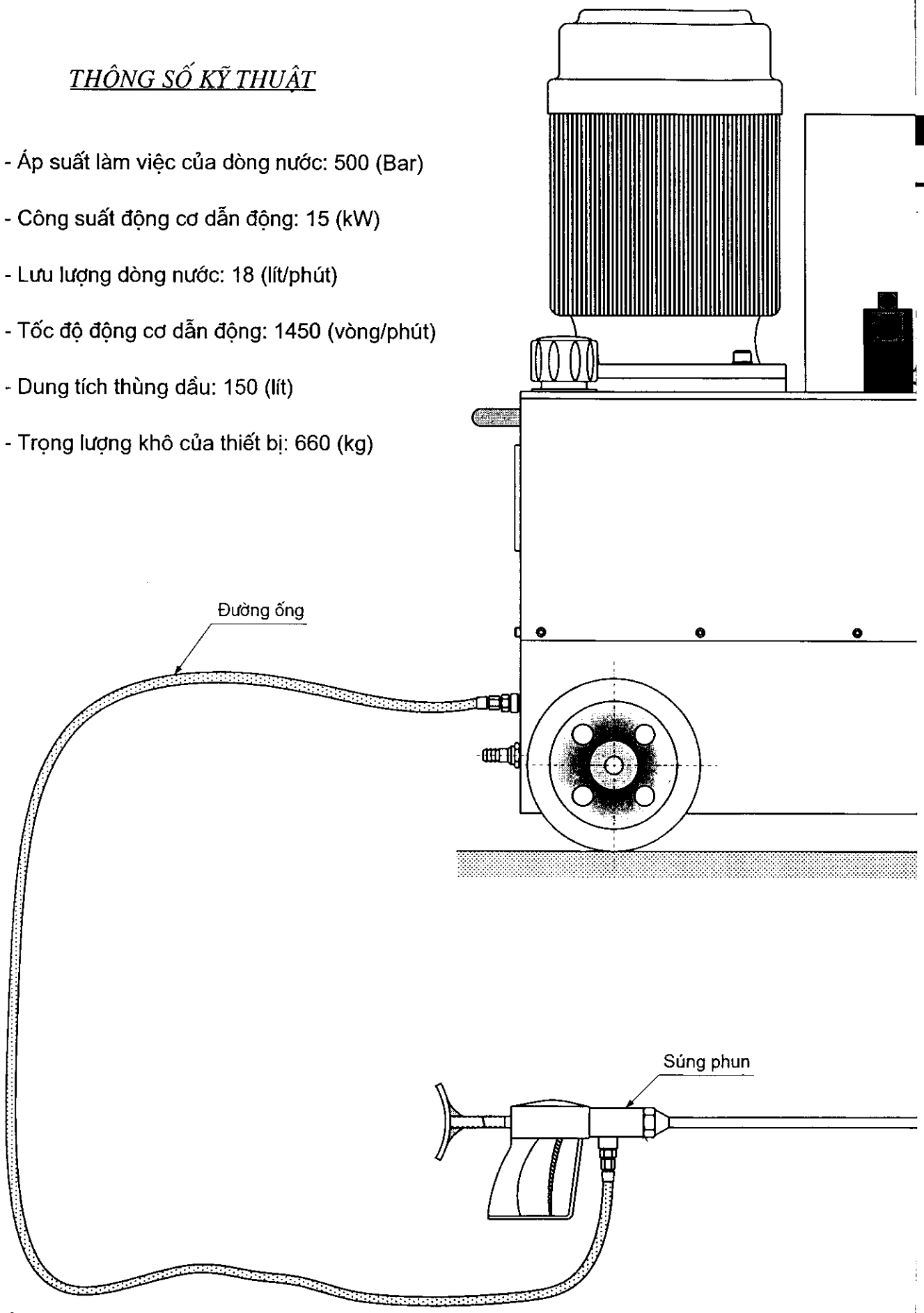

A

Tháo vỏ khoang chứa van

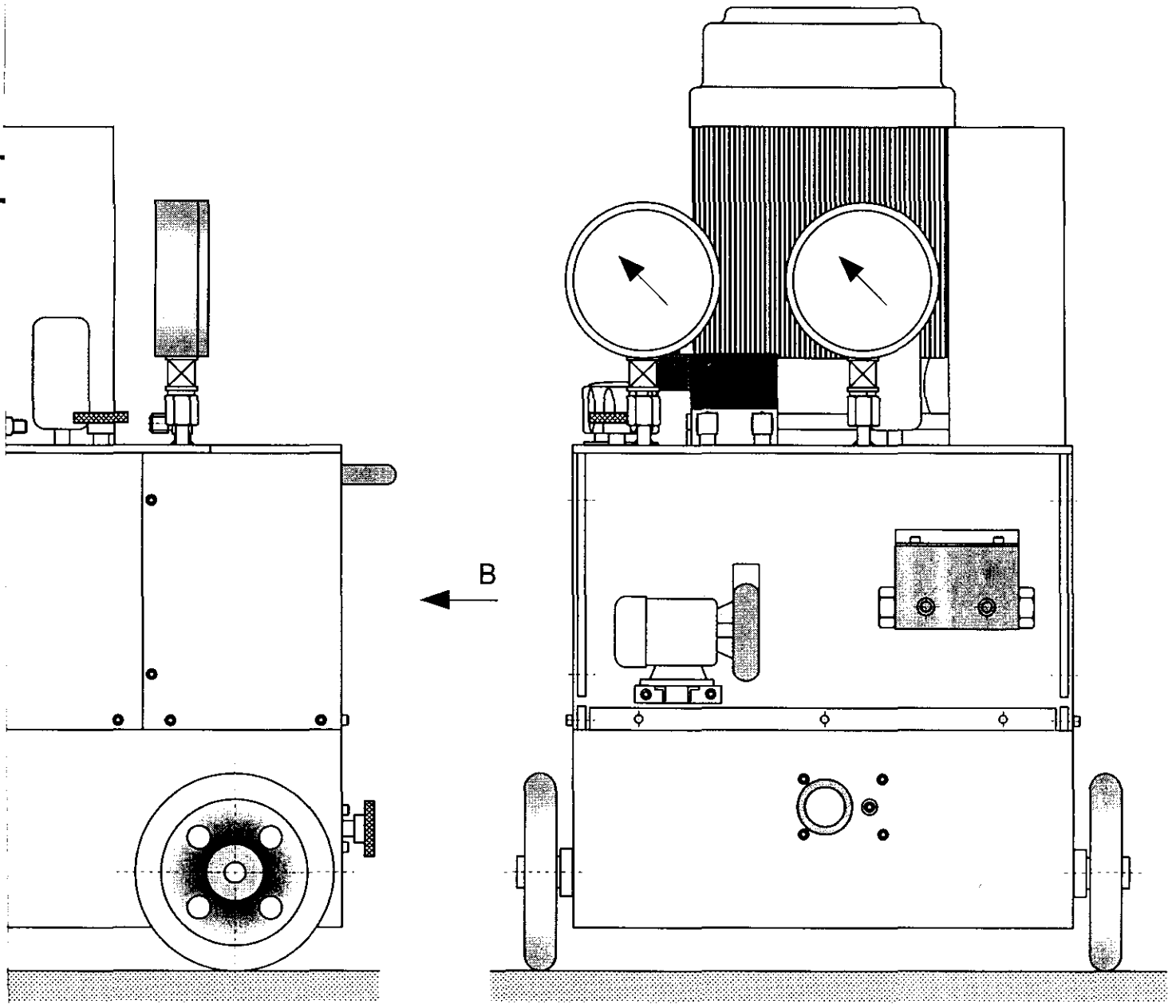

BỘ GIAO THÔNG VẬN TẢI VIỆN KHOA HỌC CÔNG NGHỆ GIAO THÔNG VẬN TẢI			ĐỀ TÀI ĐỘC LẬP CẤP NHÀ NƯỚC ĐTĐL 2003-04 BƠM NƯỚC ÁP LỰC CAO		
T.kế	*Nguyễn Văn Thịnh*		**TỔNG THỂ THIẾT BỊ THÔNG SỐ KỸ THUẬT**	*Tỷ lệ*	--
Vẽ	*Đinh Trọng Thân*			*Trọng lg*	
S.vẽ	*Nguyễn Chí Minh*			*Tờ số*	*01*
K.tra	*Nguyễn Xuân Khang*		*Ngày 15 tháng 11 năm 2004*	*Tổng số*	*64*
CNND	*Nguyễn Văn Thịnh*		*Duyệt*	**BN.00.00**	
CNĐT	*Nguyễn Xuân Khang*				

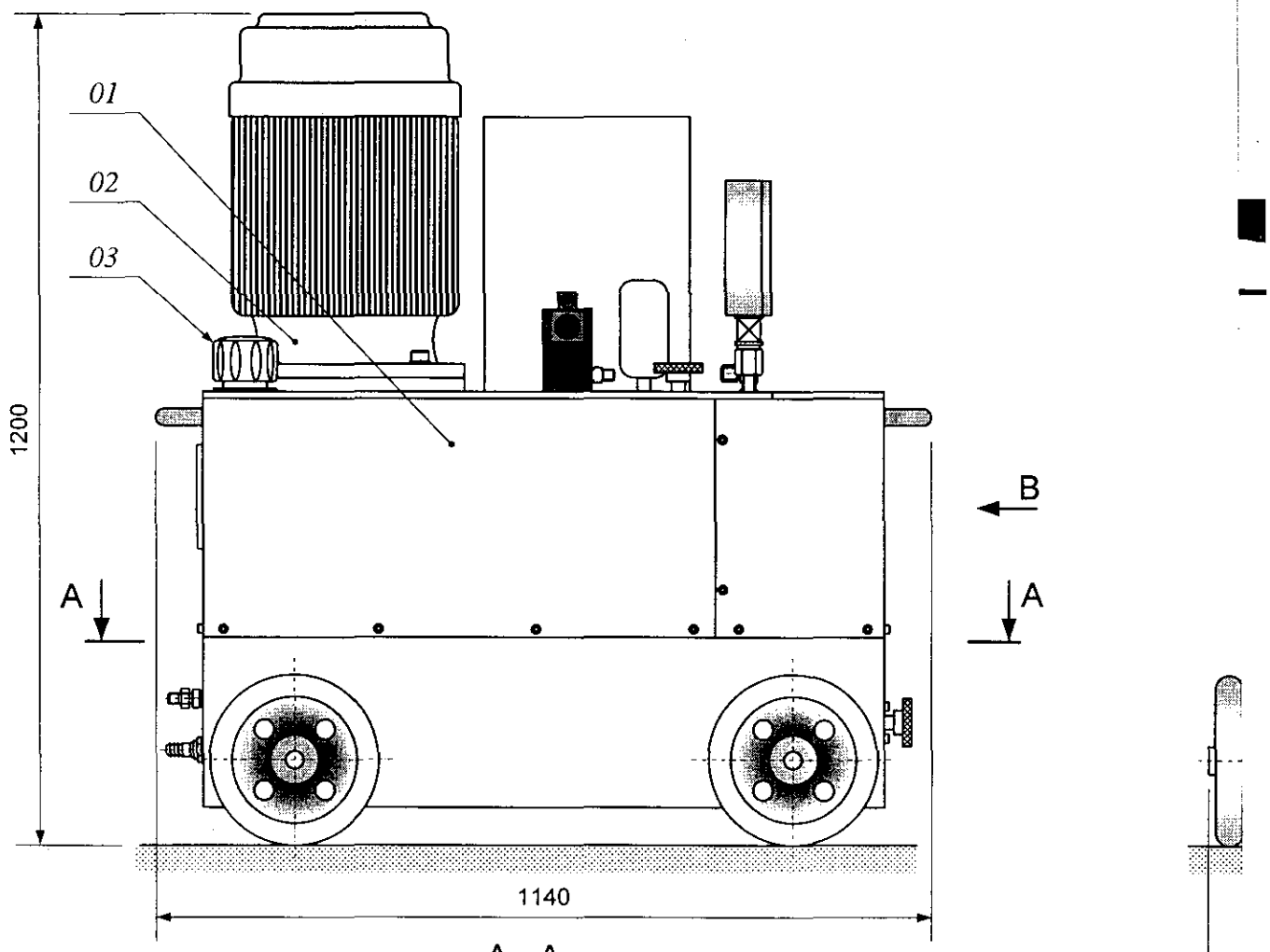

A - A

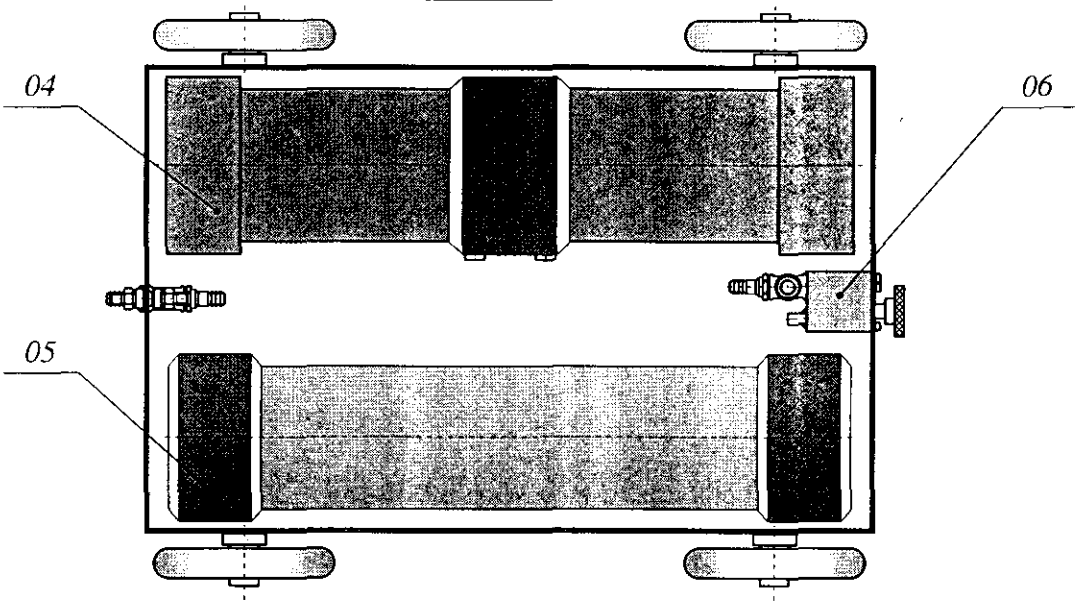

15	BN.12.00	Súng nước	01	---
14	BN.11.00	Cụm van điều khiển thuỷ lực	01	---
13	-- -- --	Áp kế	02	---
12	BN.10.00	Đế van phân phối	01	Thép CT3
11	BN.09.00	Đế lắp bơm nước	02	Thép CT3
10	-- -- --	Bơm nước	01	---
09	BN.08.00	Ắc quy dầu	01	Thép 45

(2a)

B

Tháo vỏ khoang chứa van

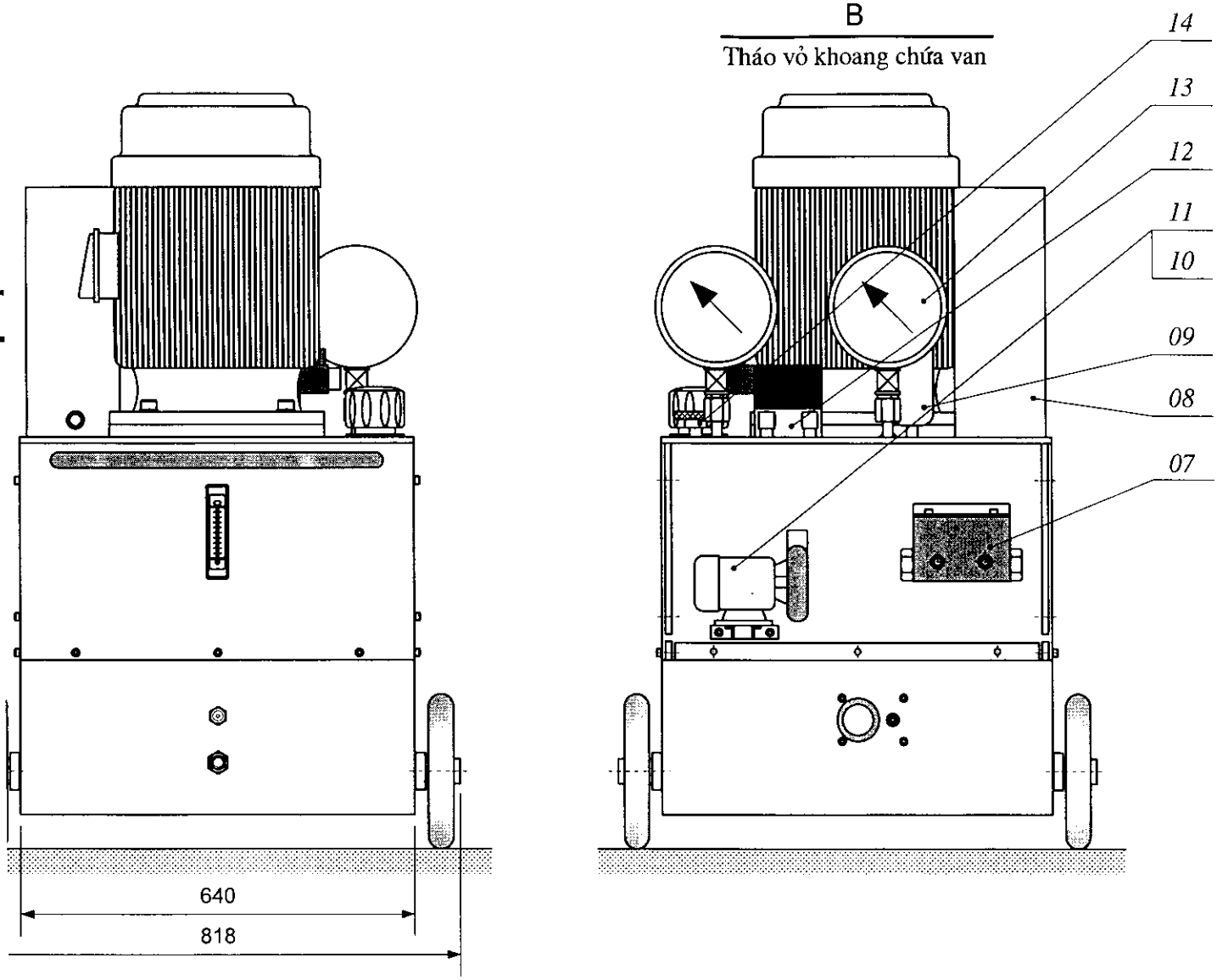

TT	Ký hiệu	Tên chi tiết	S.lượng	Vật liệu	Ghi chú
08	BN.07.00	Hệ thống điện	01	---	
07	BN.06.00	Cụm van bơm nước	01	Thép Inox	
06	BN.05.00	Cụm van điều khiển nước	01	Thép Inox	
05	BN.04.00	Ắc quy nước	01	Thép 45	
04	BN.03.00	Xy lanh công tác	01	Thép 45	
03	-- -- --	Nắp và lọc dầu	01	---	
02	BN.02.00	Bộ Nguồn thuỷ lực	01	---	
01	BN.01.00	Thùng bơm	01	Thép CT3	

BỘ GIAO THÔNG VẬN TẢI

VIỆN KHOA HỌC CÔNG NGHỆ GIAO THÔNG VẬN TẢI

ĐỀ TÀI ĐỘC LẬP CẤP NHÀ NƯỚC ĐTĐL 2003-04

BƠM NƯỚC ÁP LỰC CAO

T.kế	Nguyễn Văn Thịnh		Tỷ lệ	1 :10
Vẽ	Đinh Trọng Thân	TỔNG THỂ	Trọng lg	
S.vẽ	Nguyễn Chí Minh		Tờ số	02
K.tra	Nguyễn Xuân Khang	Ngày 25 tháng 12 năm 2004	Tổng số	64
CNND	Nguyễn Văn Thịnh	Duyệt	BN.00.01	(2b)
CNĐT	Nguyễn Xuân Khang			

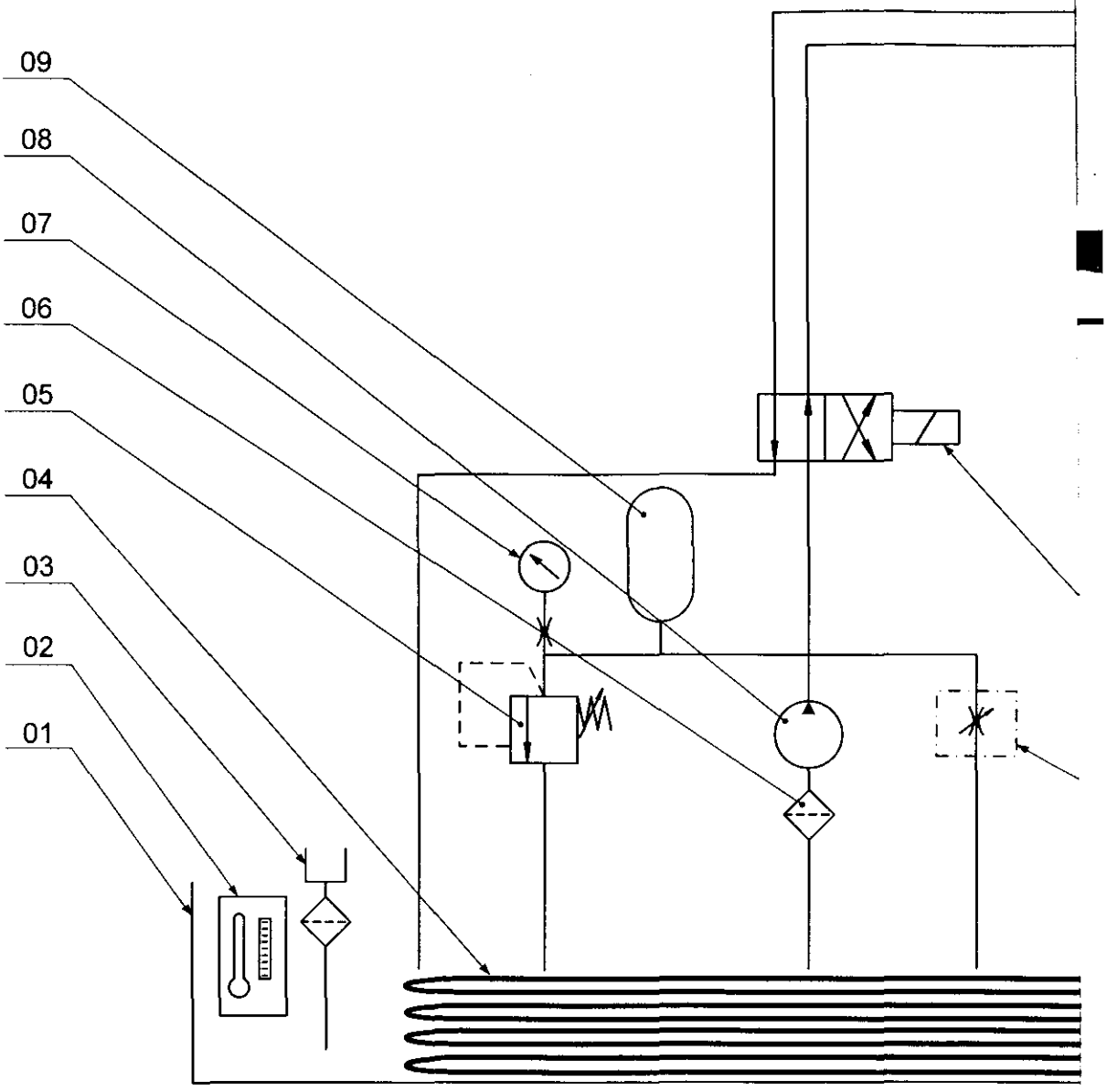

19	Bể chứa nước	01	
18	Lọc nước	01	
17	Bơm nước nạp	01	
16	Van điều chỉnh lưu lượng	01	
15	Van phân phối điện thuỷ lực	01	
14	Van khoá	01	
13	Ắc quy nước	01	
12	Cụm van bơm nước	01	
11	áp kế trên đường nước cao áp	01	
10	Xy lanh công tác	01	
09	Ắc quy dầu	01	
08	Bơm thuỷ lực	01	
07	Áp kế dầu	01	
06	Bầu lọc dầu trước bơm	01	
05	Van an toàn thuỷ lực	01	
04	Hệ thống làm mát dầu	01	

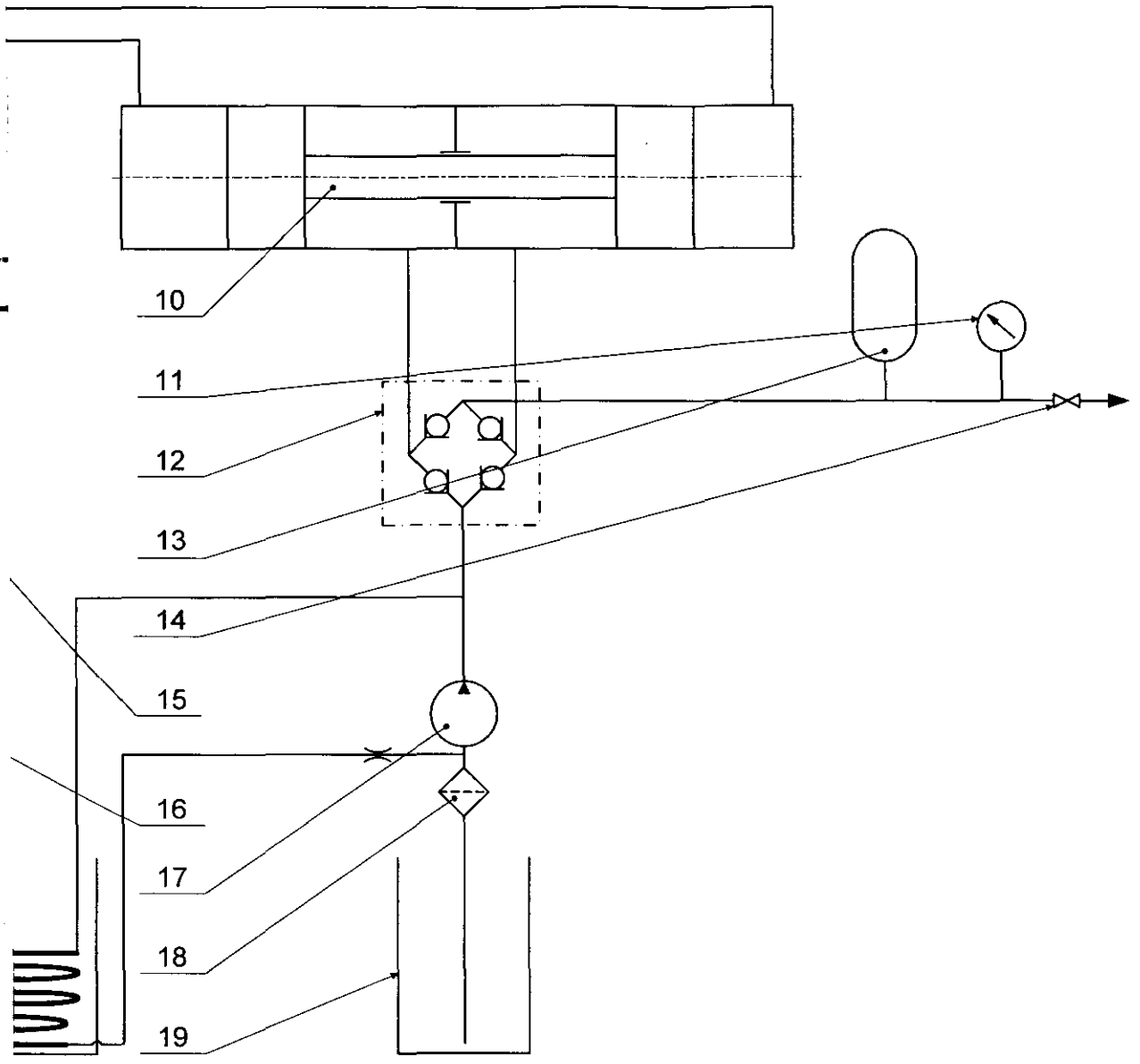

TT	Tên chi tiết	S.lượng	Ghi chú
03	Phễu dầu và lọc dầu	01	
02	Thước báo dầu và nhiệt độ	01	
01	Thùng dầu	01	

BỘ GIAO THÔNG VẬN TẢI VIỆN KHOA HỌC CÔNG NGHỆ GIAO THÔNG VẬN TẢI			ĐỀ TÀI ĐỘC LẬP CẤP NHÀ NƯỚC ĐTĐL 2003-04 BƠM NƯỚC ÁP LỰC CAO		
T.kế	Nguyễn Văn Thịnh		SƠ ĐỒ NGUYÊN LÝ LÀM VIỆC CỦA BƠM NƯỚC ÁP LỰC CAO	Tỷ lệ	--
Vẽ	Đinh Trọng Thân			Trọng lg	
S.vẽ	Nguyễn Chí Minh			Tờ số	03
K.tra	Nguyễn Xuân Khang		Ngày 15 tháng 12 năm 2004	Tổng số	64
CNND	Nguyễn Văn Thịnh		Duyệt	BN.00.02	(3b)
CNĐT	Nguyễn Xuân Khang				

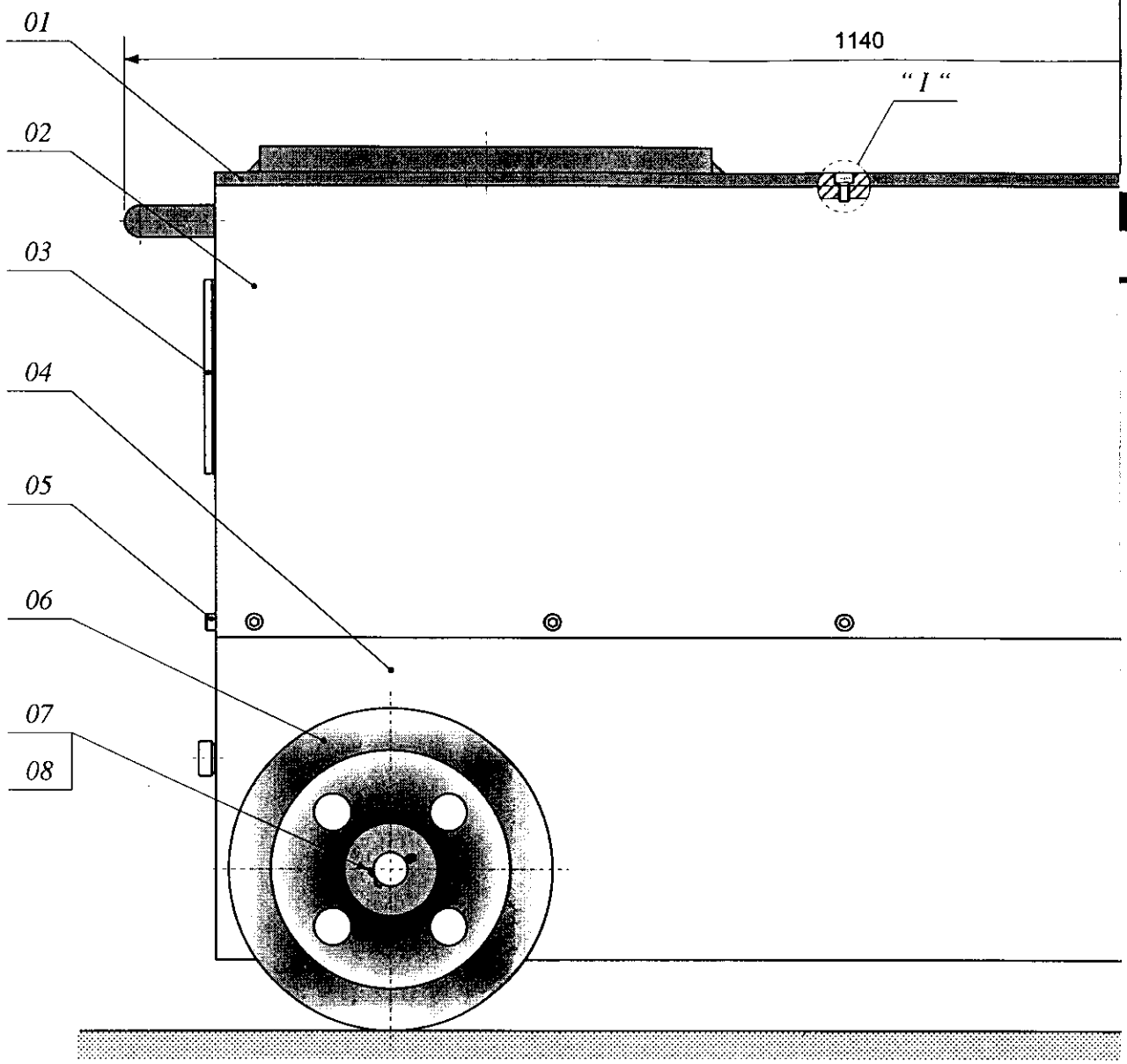

TT	Ký hiệu	Tên chi tiết	S.lượng	Vật liệu
09	BN.01.05	Khoang chứa van	01	Thép CT3
08	-- -- --	Đệm phẳng d=21; D=38; s=4	04	---
07	-- -- --	Chốt chẻ d=4; l=30	04	---
06	BN.01.04	Bánh xe	04	---
05	-- -- --	Bu lông đầu lục giác chìm M8x15	32	---
04	BN.01.03	Khoang chứa xy lanh công tác	01	Thép CT3

(4a)

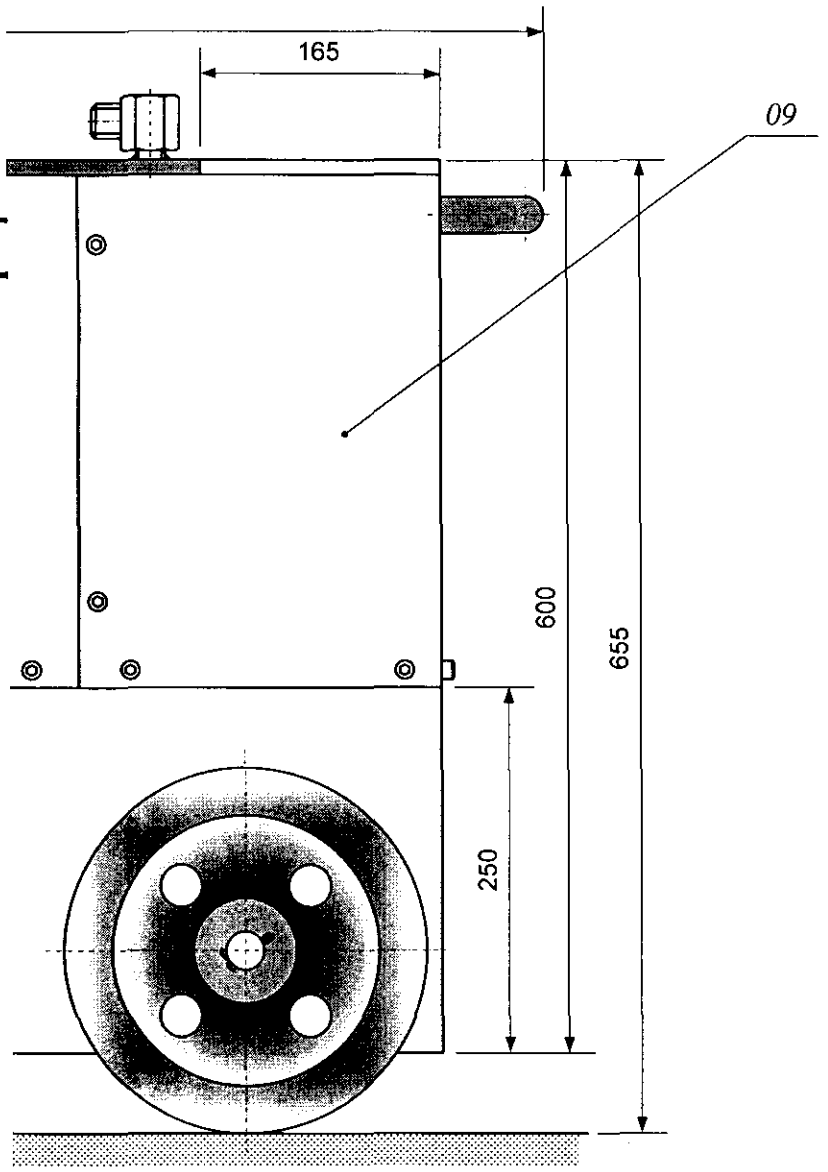

Nút " I "

Tỷ lệ 1 : 1

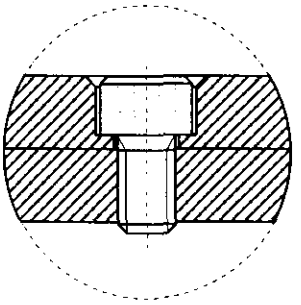

TT	Ký hiệu	Tên chi tiết	S.lượng	Vật liệu	Ghi chú
03	-- -- --	Thước báo mức dầu và nhiệt độ	01	---	
02	BN.01.02	Thùng dầu	01	Thép CT3	
01	BN.01.01	Nắp thùng bơm	01	Thép CT3	

BỘ GIAO THÔNG VẬN TẢI

VIỆN KHOA HỌC CÔNG NGHỆ GIAO THÔNG VẬN TẢI

ĐỀ TÀI ĐỘC LẬP CẤP NHÀ NƯỚC ĐTĐL 2003-04
BƠM NƯỚC ÁP LỰC CAO

	T.kế	Nguyễn Văn Thịnh	THÙNG BƠM	Tỷ lệ	1 : 5
Tiêu chuẩn	Vẽ	Đinh Trọng Thân		Trọng lg	
Tiêu chuẩn	S.vẽ	Nguyễn Chí Minh		Tờ số	04
Tiêu chuẩn	K.tra	Nguyễn Xuân Khang	Ngày 15 tháng 12 năm 2004	Tổng số	64
	CNND	Nguyễn Văn Thịnh	Duyệt		
Ghi chú	CNĐT	Nguyễn Xuân Khang	KT VIỆN TRƯỞNG PHÓ	BN.01.00	(46)

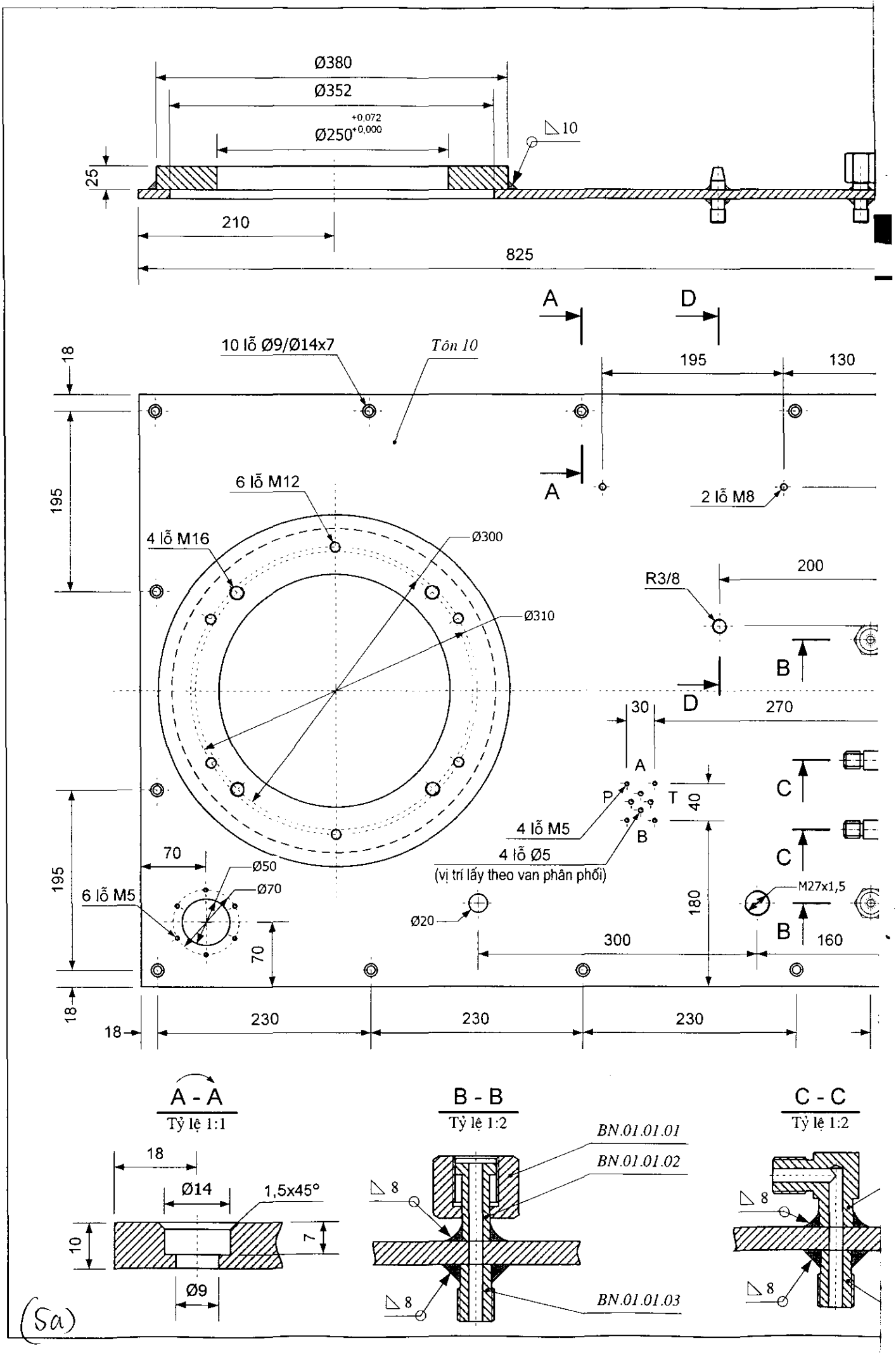

Ø380
Ø352
Ø250 +0,072 +0,000
10
25
210
825
A
D
10 lỗ Ø9/Ø14x7
Tôn 10
18
195
130
195
6 lỗ M12
2 lỗ M8
4 lỗ M16
Ø300
200
R3/8
Ø310
B
D
30
270
A
P
T
40
C
4 lỗ M5
B
4 lỗ Ø5
(vị trí lấy theo van phân phối)
C
70
Ø50
Ø70
195
6 lỗ M5
Ø20
180
M27x1,5
B
300
160
70
18
18
230
230
230
A - A
Tỷ lệ 1:1
B - B
Tỷ lệ 1:2
C - C
Tỷ lệ 1:2
18
Ø14
1,5x45°
10
7
Ø9
BN.01.01.01
BN.01.01.02
8
8
BN.01.01.03
8
8
(5a)

BN.01.01.01

TL 1:1 / SL : 02 / Thép 35

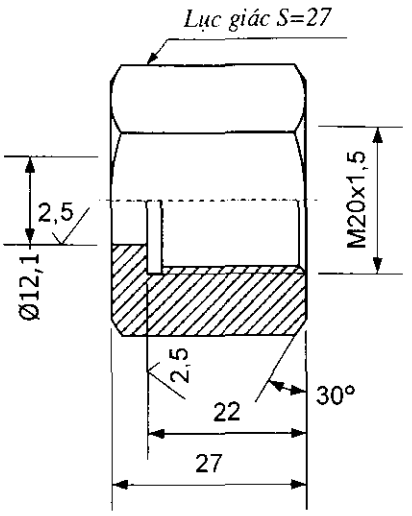

BN.01.01.02

TL 1:1 / SL : 02 / Thép 35

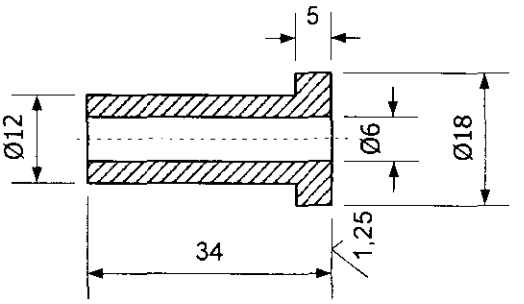

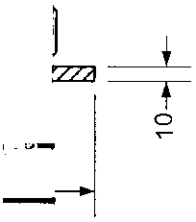

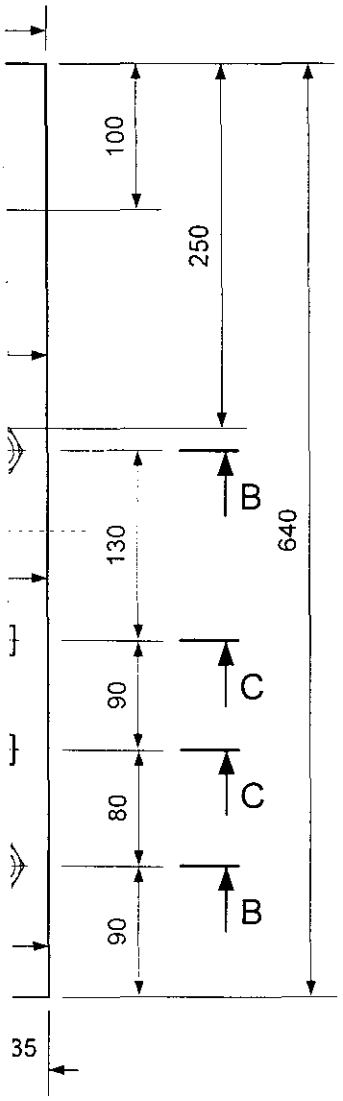

BN.01.01.03

TL 1:1 / SL : 05 / Thép 35

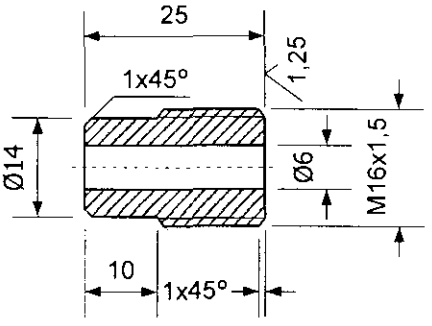

BN.01.01.05

TL 1:1 / SL : 01 / Thép 35

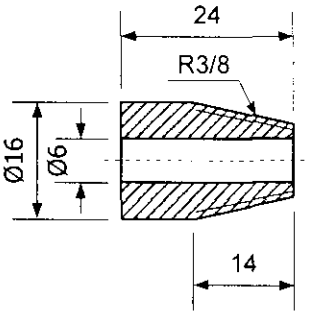

BN.01.01.04

TL 1:1 / SL : 02 / Thép 45

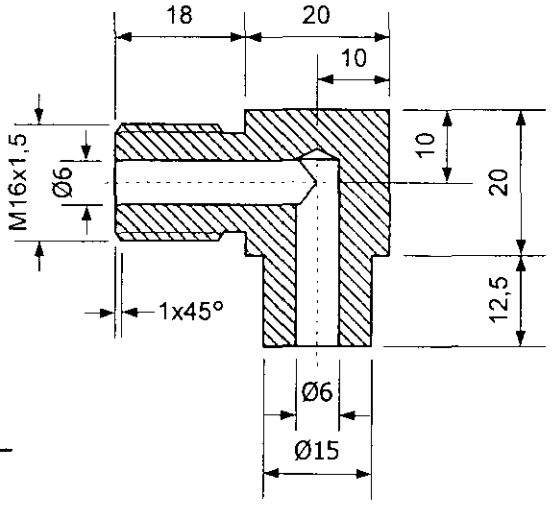

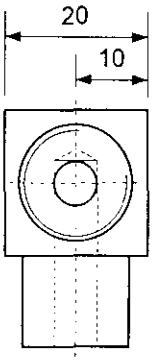

D - D

Tỷ lệ 1:2

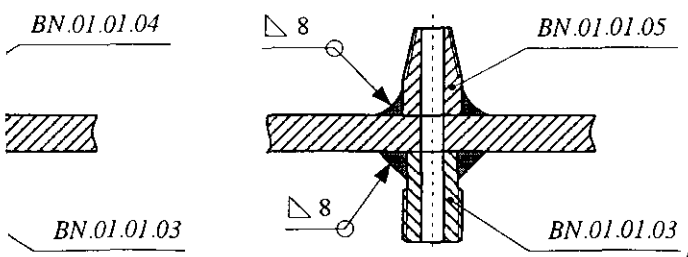

NẮP THÙNG				Tỷ lệ	1:5
				Tờ số	05
Thiết kế	Nguyễn Văn Thịnh		Thép CT3		
Vẽ	Đinh Trọng Thân				
Kiểm tra	Nguyễn Xuân Khang		Số lượng : 01	BN.01.01	

(5b)